CAPIC
Depuis 1955
La référence en matériel professionnel

C18 BRAISIERE GAZ 10 kW
PLACARD FERME

CELTIC 800
FACADE 800

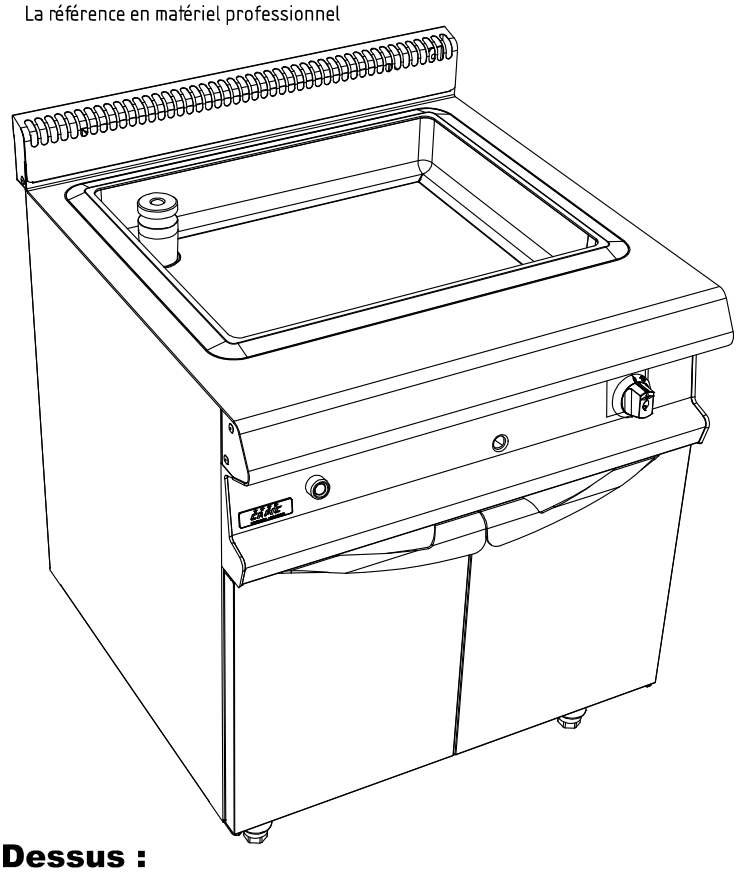

Caractéristiques :

Dimensions extérieures : 800x836x900/930
Dessus en acier inoxydable 18.10 brossé
Epaisseur dessus 30/10
Habillage 10/10 en acier inoxydable brossé
Structure 20/10 en acier inoxydable
Piétement vérin composite de 150 réglable en hauteur
Bord avant tombé rayonné de 20
Bord arrière formant dosseret et mitre d'évacuation
Façade sans vis apparentes

Dessus :

Dimensions cuve : 650x510x100
pour 2 bacs GN1/1 non fournis
Fond bimétal épaisseur 12mm
Vidange dans bac gastronorme non fourni
Puissance : 10 kW

Dessous :

Construction en acier inoxydable 18.10
Structure 20/10
Habillage 10/10
Dimensions extérieures : 800x724x650
Dimensions intérieures : 730x656x430
Façade sans vis apparentes
Portes doublées

Options :

Allumage électrique (X901501)
Kit de raccordement gaz pour flexible (X901405)
Barre de dressage (X081001)

Les figurines, caractéristiques et schémas de cette documentation sont donnés à titre indicatif et peuvent être modifiés sans préavis

CAPIC Depuis 1955
69, av. des sports- 29556 QUIMPER CEDEX9-FRANCE
tél.:02.98.64.77.00 - fax: 02.98.52.06.47 e-mail : capic@capic-fr.com

C18 BRAISIERE GAZ 10 kW
PLACARD FERME

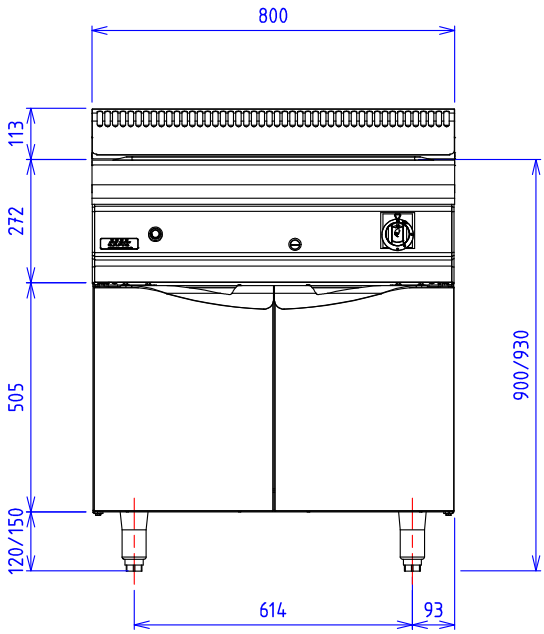

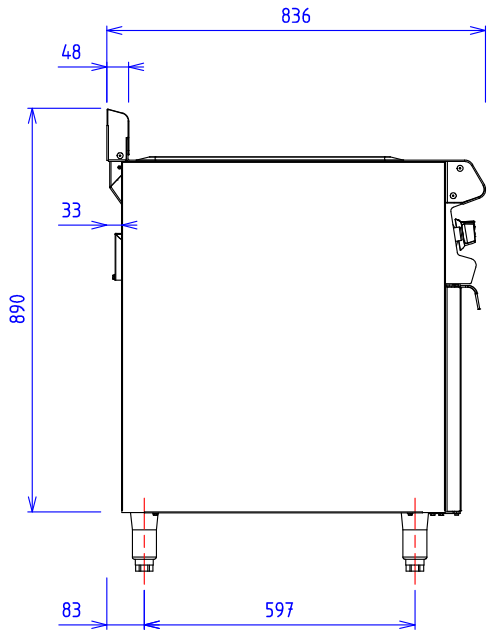

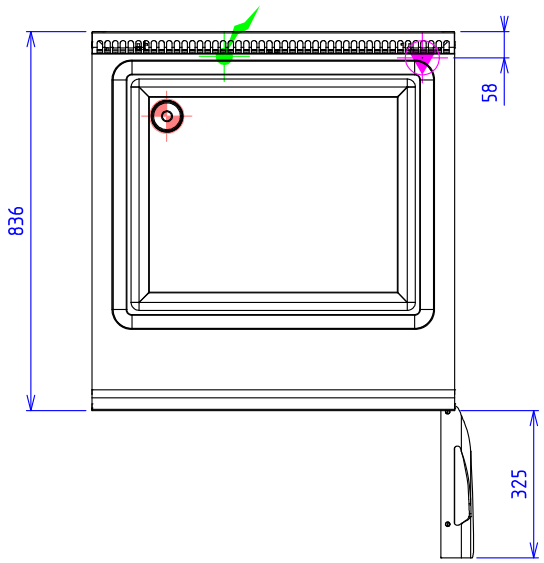

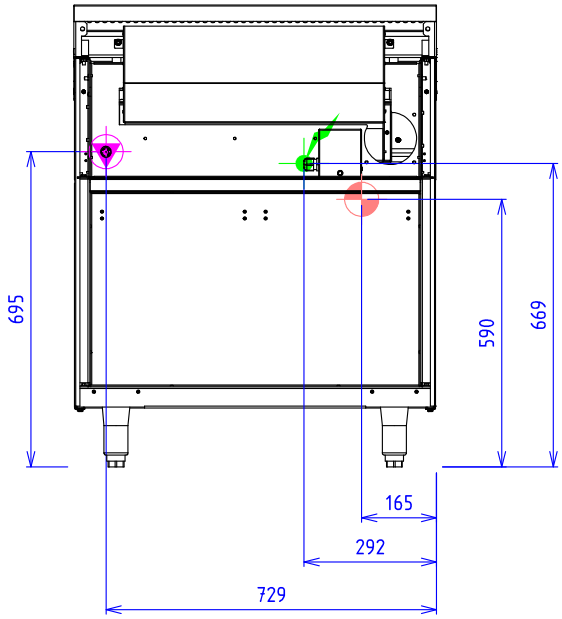

GAZ : Puissance gaz : 10kW Raccord gaz : 15/21 conique

ELEC : 230V Mono +T si option allumage électrique

EAU/AIR : Raccord vidange: Tube Ø70mm

Appareils gaz conformes à la norme NF EN 203. EN 437 / Directive gaz 2009/142/CE

Appareils électriques conformes à la norme EN 60-335

Les figurines, caractéristiques et schémas de cette documentation sont donnés à titre indicatif et peuvent être modifiés sans préavis

CAPIC Depuis 1955
69, av. des sports- 29556 QUIMPER CEDEX9-FRANCE
tél.:02.98.64.77.00 - fax: 02.98.52.06.47 e-mail : capic@capic-fr.com