HOSHIZAKI

IM-240ANE (-23) / IM-240AWNE MACHINE À GLACONS CUBIQUE

Description du produit

L'IM-240NE (-23) (refroidissement à air) et l'IM-240WNE (refroidissement à eau) sont des machines à glace avec des bacs de stockages modulables. Ces produits produisent jusqu'à 240 kg par 24 heures et peuvent être utilisés avec tous les bacs disponibles.

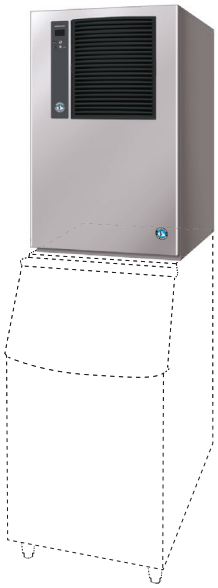

- Un circuit d'eau fermé offre la protection ultime contre la contamination en réduisant le nombre d'endroits où les impuretés peuvent s'infiltrer dans le processus de fabrication de la glace.
- Les machines à glace Hoshizaki sont contrôlées par micro-processeur pour s'assurer du bon fonctionnement du processus de génération de glace dans différentes circonstances sans avoir à apporter d'adaptations physiques.
- Un extérieur en acier inoxydable assure une finition hygiénique de grande qualité.
- Du polyuréthane injecté pour l'isolation (sans HFC) aide à préserver la qualité et la consistance de la glace produite, et cela permet de réduire le nombre de cycles de production.
- Un filtre à air facilement lavable permet à l'utilisateur final d'effectuer un nettoyage de routine, lequel augmente la durée de vie du produit et réduit la fréquence et les coûts des interventions de maintenance.

Modèles disponibles

IM-240ANE (Refroidissement à air)
IM-240ANE-23 (Refroidissement à air)
IM-240AWNE (Refroidissement à eau)
IM-240ANE-21 (Refroidissement à air)
IM-240AWNE-23 (Refroidissement à eau)
IM-240AWNE-21 (Refroidissement à eau)

Cubes de glace

Modèle	Dimensions	Forme
IM-240ANE	Cube Env. 28 x 28 x 32 mm	
IM-240ANE-23	Cube Env. 28 x 28 x 23 mm	
IM-240AWNE	Cube Env. 28 x 28 x 32 mm	

Bacs

Modèle	Type de bac	Capacité du bac (max.)
B-301SA	Modulaire	144 kg
B-501SA, Top Kit TK 8 D		217 kg
B-801SA, Top Kit TK 8 D + TK 18 D		348 kg

Production

Modèle	Production de glaçons par 24h (taille simple)	Température	Production de glaçons par cycle	Consommation d'eau par 24h
IM-240ANE	Env. 220 (5mm) / 240 (15mm) kg Env. 205 (5mm) / 230 (15mm) kg Env. 160 (5mm) / 190 (15mm) kg	Air 10°C, Eau 10°C Air 21°C, Eau 15°C Air 32°C, Eau 21°C	Env. 3,2 kg / 140 pièces	Environ 0,73m³ Environ 0,36m³ Environ 0,28m³
IM-240ANE-23	Env. 180 (5mm) / 225 (15mm) kg Env. 175 (5mm) / 215 (15mm) kg Env. 165 (5mm) / 195 (15mm) kg	Air 10°C, Eau 10°C Air 21°C, Eau 15°C Air 32°C, Eau 21°C	Env. 2,38kg / 140 pièces	Environ 0,80m³ Environ 0,40m³ Environ 0,38m³
IM-240AWNE	Env. 230 (5mm) / 240kg (15mm) Env. 215 (5mm) / 225kg (15mm) Env. 205 (5mm) / 215kg (15mm)	Air 10°C, Eau 10°C Air 21°C, Eau 15°C Air 32°C, Eau 21°C	Env. 3,2kg / 140 pièces	Env. 0,76m³ Env. 0,37m³ Env. 0,36m³

Deux ans de garantie pièces et main-d'oeuvre

Pour obtenir davantage d'informations, veuillez visiter notre site Web à l'adresse www.hoshizaki-europe.com
Hoshizaki Europe B.V. se réserve le droit de modifier les produits et leurs spécifications sans avertissements préalables.

HACCP INTERNATIONAL FOOD SAFETY PROGRAMME CERTIFICATION

ISO HOSHIZAKI • ISO 9001

IM-240ANE (-23) / IM-240AWNE MACHINE À GLACONS CUBIQUE

IM-240ANE

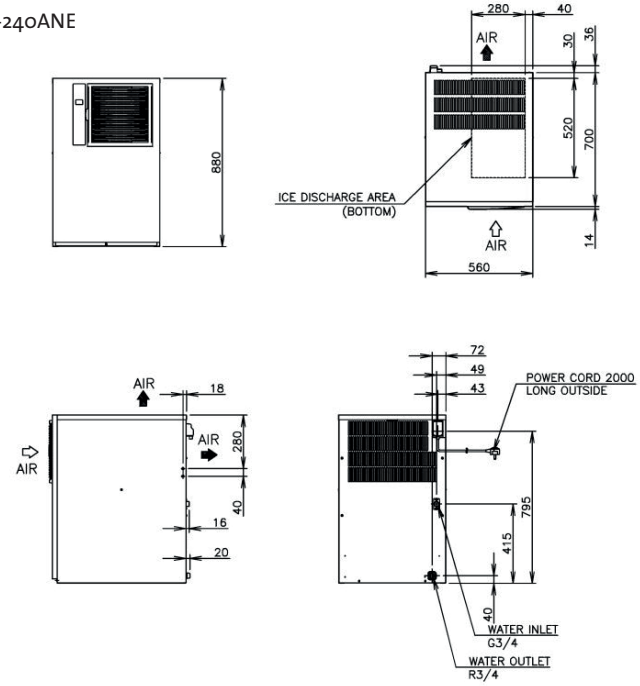

IM-240AWNE

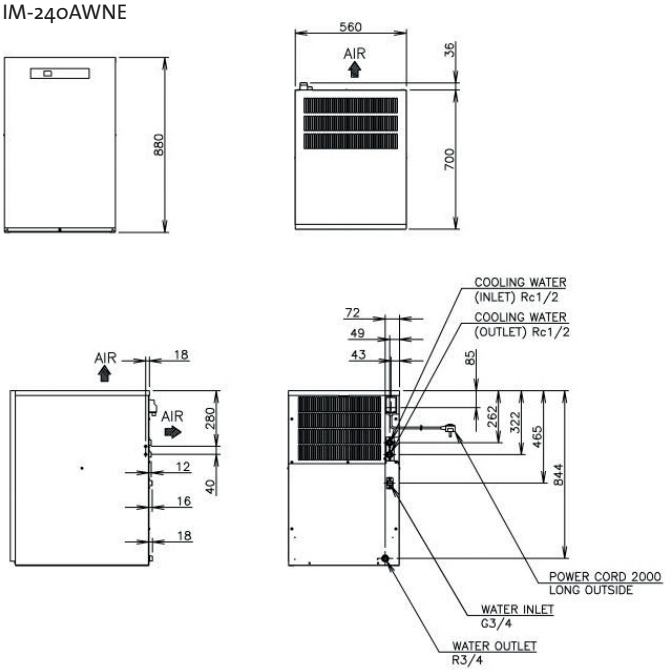

Spécification	IM-240ANE	IM-240ANE-23	IM-240AWNE
Alimentation électrique (CA)	1 PHASE 220-240V 50/50Hz	1 PHASE 220-240V 50/50Hz	1 PHASE 220-240V 50/50Hz
Intensité de courant (Air 32˚C, Eau 21˚C)	6.6A	6.6A	6.3A
Ampérage de démarrage	31A	35A	35A
Consommation électrique (Tair 32˚C, Teau 21˚C)	1320W	1320W	1300W
Temps de cycle de gel (Tair 21˚C, Teau 15˚C)	Environ 20min.	Environ 17min.	Environ 19min.
Extérieur	Acier inoxydable	Acier inoxydable, acier galvanisé (arrière)	Acier inoxydable
Agent d'expansion de mousse d'isolation	Expansion avec de l'eau sans CFC	Expansion avec de l'eau sans CFC	Expansion avec de l'eau sans CFC
Raccordements électriques	Con. Type X	Con. Type X	Con. Type X
Raccordements à l'alimentation d'eau	Entrée 3/4" (connectée à l'arrière)	Entrée 3/4" (connectée à l'arrière)	Entrée 3/4" (connectée à l'arrière)
Raccordements-Purge	Sortie 3/4" (connectée à l'arrière)	Sortie 3/4" (connectée à l'arrière)	Sortie 3/4" (connectée à l'arrière)
Système de production de glace	Systèmes de cellules fermées	Systèmes de cellules fermées	Systèmes de cellules fermées
Système de récupération	Dégivrage gaz chaud	Dégivrage gaz chaud	Dégivrage gaz chaud
Condenseur	Refroidissement à air, type tube cuivre et ailettes	Refroidissement à air, type tube cuivre et ailettes	Refroidi à l'eau, type Tube dans Tube
Évacuation de chaleur (Tair 32˚C, Teau 21˚C)	2870W (2365kcal/h)	2870W (2365kcal/h)	-
Évaporateur	Tube en cuivre sur feuille et cellules	Tube en cuivre sur feuille et cellules	Tube en cuivre étamé sur feuille et cellules
Contrôle réfrigérant	Vanne thermostatique d'expansion	Vanne thermostatique d'expansion	Vanne thermostatique d'expansion
Charge réfrigérant	R404A 480 g	R404A 500 g	R404A
Système de commande du bac de stockage	Microswitch avec temporisation	Microswitch avec temporisation	Microswitch avec temporisation
Système de commande de production de glace	Thermistor, micro-processeur	Thermistor, micro-processeur	Thermistor, micro-processeur
Protection électrique	Appareil de classe I, Fusible 5A	Appareil de classe I, Fusible 5A	Appareil de classe I, Fusible 5A
Protection compresseur	Protecteur de surcharge à réinitialisation automatique	Protecteur de surcharge à réinitialisation automatique	Protecteur de surcharge à réinitialisation automatique
Protection de la machine à glace	Verrouillage par le contrôleur	Verrouillage par le contrôleur	Verrouillage par le contrôleur
Dimensions Produit sans emballage	560 x 700 x 880 (l x p x h, mm)	560 x 700 x 880 (L x P x H, mm)	560 x 700 x 880 (L x P x H, mm)
Dimensions Produit avec emballage	680 x 820 x 1065 (L x P x H, mm)	680 x 820 x 1065 (L x P x H, mm)	680 x 820 x 1065 (L x P x H, mm)
Poids brut / net	91 kg / 80 kg	91 kg / 80 kg	94 kg / 83 kg

Conditions d'utilisation	
Température ambiante	1 - 40°C
Température de l'alimentation d'eau	5 - 35°C
Pression de l'alimentation d'eau	0,7-7,8 bars (0,07-0,78MPa)
Plage de tension	Tension nominale ± 6%

Accessoires
Pelle à glace plastique
Kit d'installation
Alimentation de glace

Pour plus d'informations,
contacter votre bureau de vente local :

Hoshizaki Belgique : info@hoshizaki.be
Hoshizaki Deutschland : info@hoshizaki.de
Hoshizaki France : info@hoshizaki.fr
Hoshizaki Iberia : info@hoshizaki.es
Hoshizaki Moyen-Orient : sales@hoshizaki.ae

Hoshizaki Nederland : sales@hoshizaki.nl
Hoshizaki United Kingdom : uksales@hoshizaki.co.uk
Autres pays : sales@hoshizaki.nl

www.hoshizaki-europe.com