DIHR ali GROUP

TwinStar

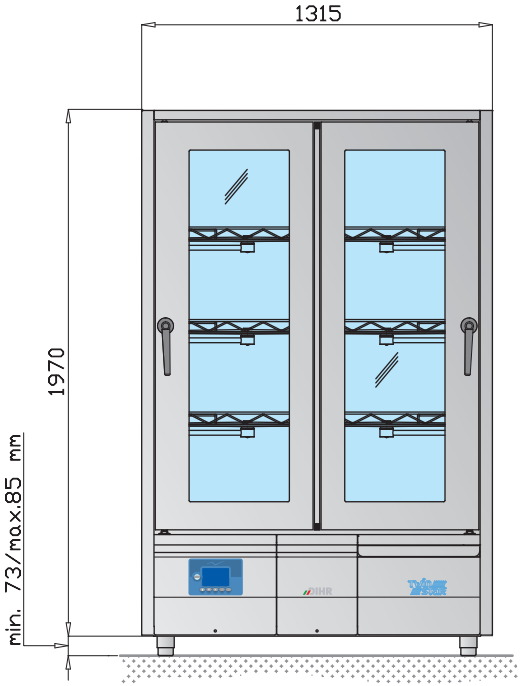

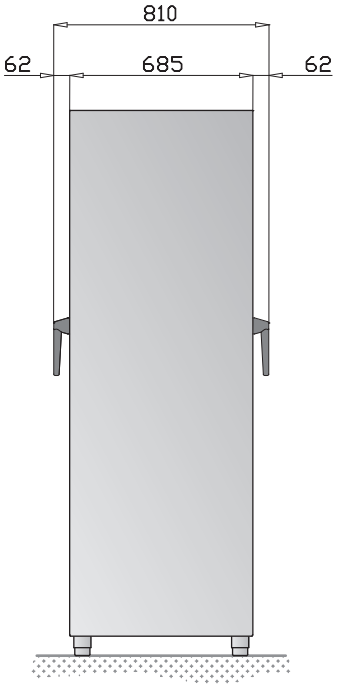

PORTE DA ENTRAMBI I LATI

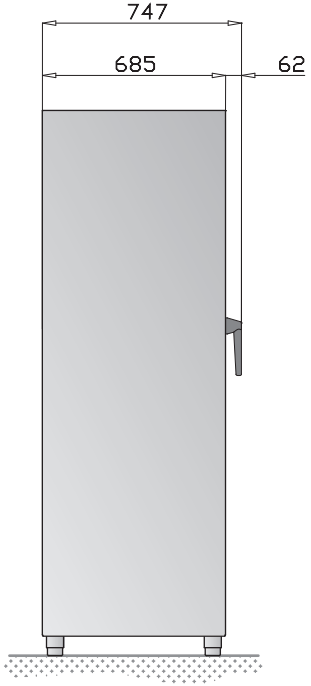

PORTE SOLO DA UN LATO

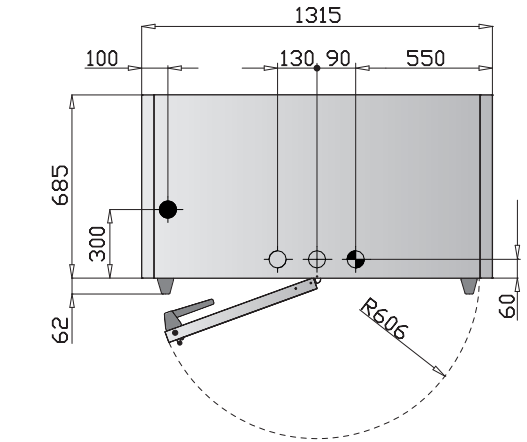

C	ALLACCIAMENTO ELETTRICO ELECTRICAL-CONNECTION BRANCHEMENT ELECTRIQUE SCHALTPLAN	
SC1	SCARICO VASCA LAVAGGIO WASHING TANK DRAIN VIDAGE CUVE DE LAVAGE WASCHTANKABFLUSS	Ø 28
B1	ENTRATA ACQUA CALDA MAX 55° WATER INLET MAX 55° TUYAU DE CHARGEMENT MAX 55° MAXIMALE 55° WARMWASSEREINTRITT	3/4"G
B	ENTRATA ACQUA FREDDA MIN 5° WATER INLET MIN 5° TUYAU DE CHARGEMENT MIN 5° MINIMALE 5° KALTWASSEREINTRITT	3/4"G

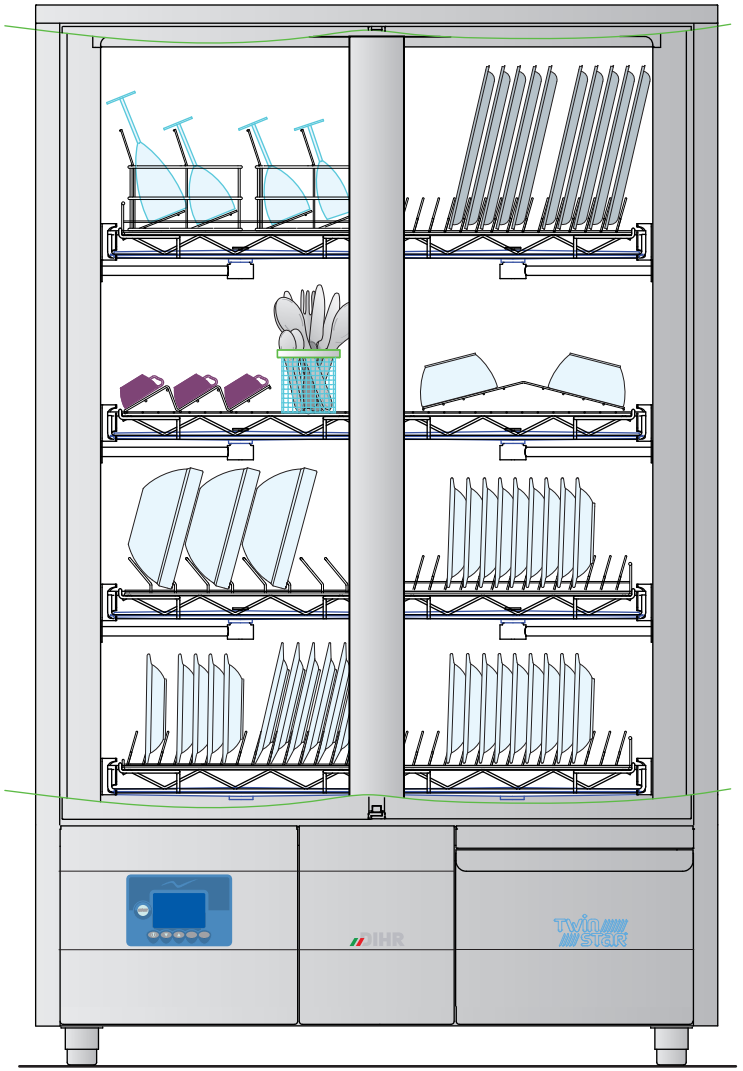

Le informazioni contenute nel presente documento corrispondono alla definizione sul prodotto alla data di emissione dello stesso.
Il produttore si riserva il diritto di apportare senza preavviso modifiche alle caratteristiche del prodotto.
The information contained in this document correspond to the product specification to-date.
The manufacturer reserves the right to make alterations to the product without notice.

Propieta' riservata a termini di legge. Vietata la riproduzione o diffusione senza autorizzazione scritta.

Rev:1.0 Data:12/12/2012