SALAMANDRE PLAFOND MOBILE, COMMANDES ÉLECTRONIQUES PROGRAMMABLES, 4 FOYERS, SURFACE DE CUISSON 725X358

DESCRIPTIF DU PRODUIT

- Réduction considérable des durées de mise en service et améliorent la fonctionnalité et
- l'hygiène dans la cuisine.
- Foyers radiants, logés dans un plafond spécial réfléchissant, en céramique, et protégés par un verre diffuseur favorisant la transmission de la chaleur.
- Température maximum de cuisson atteinte en 20 secondes.
- Fonctionnalité intuitive maintien en température de série : équipées d'un mécanisme de détection, les résistances s'activent et se désactivent par simple contact.
- Commandes électroniques programmables.
- Configurations de dimensions (735x581x519) / puissance (5,3kW).
- Plusieurs combinaisons de chauffage de la zone de cuisson pour une plus grande flexibilité et davantage d'économie d'énergie.
- Régulation électronique avec affichage digital.
- Nombreux avantages : économie d'énergie jusqu'à 65%, moins de temps morts en cuisine, résultats qualitatifs
- surprenants, facilité de nettoyage du verre diffuseur.
- Livrées avec support mural.
- Idéales pour la cuisson des : Viandes, Poissons, Fruits de mer, Gratins, Escargots, Toasts, Grillades, Crèmes brûlées.

AVANTAGES PRODUITS

Modèles intuitifs, avec activation par simple contact et fonction maintien en température de série

Commandes électroniques programmables

Foyers radiants logés dans le plafond spécial réfléchissant en céramique protégés par un verre diffuseur

Livrée avec support mural

Plafond coulissant verticalement de 190 à 90 mm au-dessus des aliments

MODÈLE(S) DISPONIBLE(S)

Code Article	Référence
124350	ST40

DONNÉES TECHNIQUES

CARACTÉRISTIQUES TECHNIQUES	
Modèle	plafond mobile
Commande(s)	Électroniques programmables
Surface de cuisson (LxP) (mm)	725x358
Fonction maintien en température	oui
Nombre de foyers	4

ALIMENTATION	
Puissance électrique raccordée (W)	5300
Tension (V)	400 V TRI + N

DIMENSIONS ET POIDS	
Dimensions extérieures (LxPxH) (mm)	735x581x519
Poids net (kg)	80,5
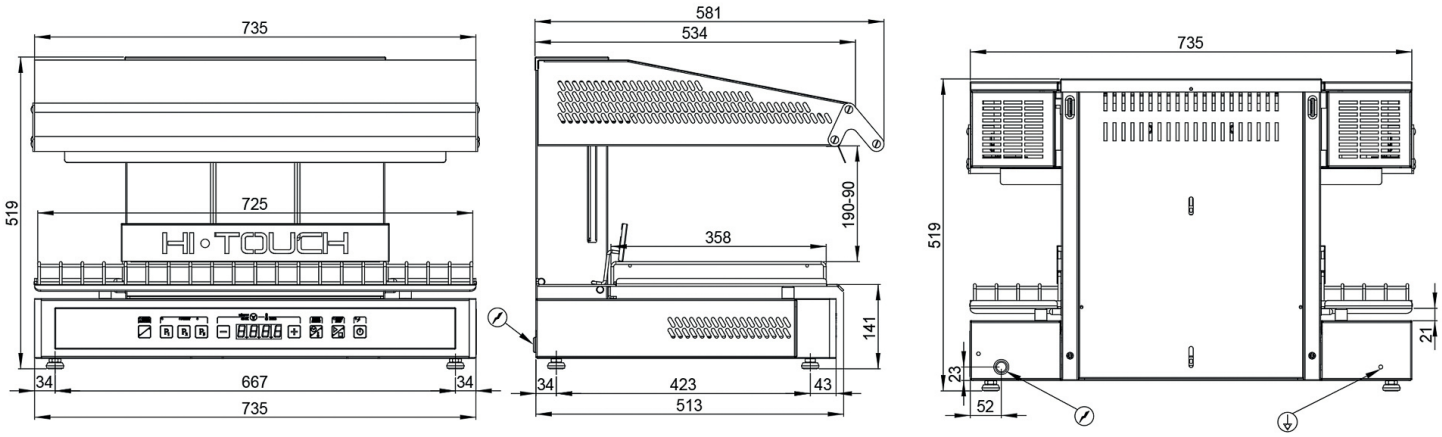
SCHÉMAS TECHNIQUES