# Machine à glaçons creux 46 kg/24h, réserve 20 kg, condenseur air




CHR

CREUX

TROPICALISÉ +43°C

## Informations produit

- Système à doigts et palettes.
- Fonctionnement électro mécanique.
- Évaporateur traité nickel/phosphore.
- Sécurité à la montée et à la descente du bac.
- Nettoyage du bac à eau à chaque cycle.
- Carrosserie en acier inox Aisi 304 finition scotch brite.
- Réserve en ABS alimentaire avec angles arrondis pour un nettoyage facilité.
- Réserve totalement isolée par mousse polyuréthane injectée 0% HCFC.
- Portillon isolé escamotable.
- Interrupteur marche/arrêt avec voyant de fonctionnement en façade.
- Sonde pour arrêt automatique de la production (réglable).
- Condenseur refroidi par air ( NB les condenseurs à eau sont préconisés en cas d'encastrement ou pour un usage dans une ambiance particulièrement chaude).
- Filtre à poussière sur condenseur en façade démontable sans outil, pour une maintenance facilitée.
- Pieds inox réglables hauteur 110 - 150 mm.
- Vidange par gravité (Ø 24 mm).
- Fluide frigorifique R-290.
- Livrées avec tuyau d'arrivée d'eau, d'évacuation et pelle à glace.
- Fonctionnent en ambiance de +10° à +43°C.
- Alimentation 230 V (mono) - 50 Hz.

## Avantages




### Carrosserie inox

Carrosserie en acier inox Aisi 304 finition scotch brite



### Filtre démontable IMF

Filtre à poussière en façade démontable sans outil pour éviter l'encrassement du condenseur




### Fluide R-290

Fluide propre R-290 à faible GWP, conformité F-GAZ



### Palettes inox

Arbre et palettes en acier inox, aucun risque de casse des palettes



### Pieds inox

Pieds inox réglables H 110-150 mm



### Portillons

Portillon isolé escamotable

# Données techniques

## CARACTÉRISTIQUES TECHNIQUES

| | |
|---|---|
| Typologie de produit | PAB2 - Prêt à brancher |
| Production à 10°C air / 7°C eau (kg/24h) | 56 |
| Production à 21°C air / 15°C eau (kg/24h) | 46 |
| Production glaçons/cycle | 35 |
| Type de glace | Creux |
| Type de glaçons (g) | 20 |
| Refroidissement condenseur | Air (A) |
| Capacité réserve (kg) | 20 |
| Pieds inox | oui |
| Fluide | R-290 |
| Niveau sonore (dB(A)) | 48.4 |
| Carrosserie | inox Aisi 304 |
| Modèle | réserve intégrée |
| Consommation d'eau (L/kg) | 4 |

## PERFORMANCES ÉNERGÉTIQUES

| | |
|---|---|
| Classe climatique | +10°C à +43°C |

## ALIMENTATION

| | |
|---|---|
| Puissance électrique raccordée (W) | 315 |
| Tension (V) | 230 V |
| Fréquence (Hz) | 50 |
| Température d'eau (°C) | +3°C à +32°C |
| Qualité de l'eau | 12 à 20° TH |
| Pression de l'eau (min./max.) | 1 bar / 6 bars |

## DIMENSIONS ET POIDS

| | |
|---|---|
| Poids net (kg) | 54 |
| Dimensions extérieures (LxPxH) (mm) | 495x580x797 |

## LOGISTIQUE

| | |
|---|---|
| Dimensions emballage (LxPxH) (mm) | 550x630x990 |
| Poids brut (kg) | 64 |

## Schémas techniques *Téléchargez-les sur le site www.eberhardt-pro.fr*

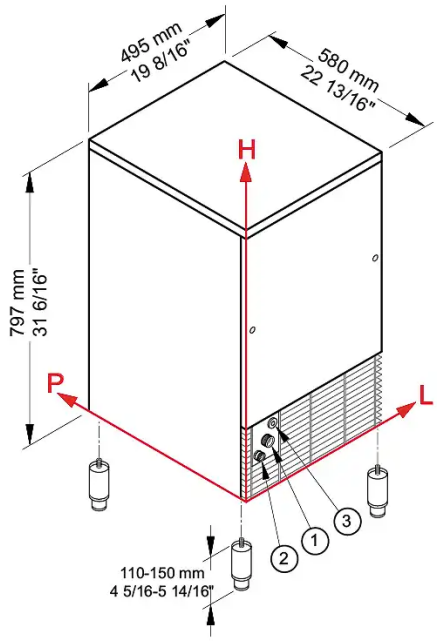


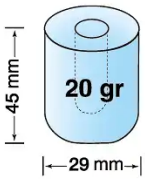


| CONNEXIONS | L | H | Ø |
|---|---|---|---|
| ① Entrée d'eau | 111 | 196 | 3/4" |
| ② Vidange | 49 | 151 | 24 mm |
| ③ Connexion électrique | 156 | 232 | - |

## Accessoires et options

### Accessoires

| | |
|---|---|
| 4020 | Détartrant alimentaire |
| CACF1 | Floculateur anti-tartre à cartouche magnétique |
| KIT 2 CART | Kit de 2 cartouches recharge CACF 1 |
| KITSANITY | Kit de nettoyage et désinfection machine |

### Options

| | |
|---|---|
| BA0001 | Alimentation 230 V (mono) - 60 Hz |