Machine à glaçons pleins 48 kg/24h, réserve 25kg, condenseur air







Informations produit

- Système à projection d'eau par circuit recyclé.
- Fonctionnement électro mécanique.
- Godets en cuivre étamé conformes aux règles d'hygiène.
- Rampe et injecteurs en inox facilement démontable pour nettoyage.
- Pompe à eau largement dimensionnée avec paliers inox et étanchéité céramique.
- Crépine d'aspiration surélevée et facilement démontable pour nettoyage, les impuretés sont retenues au fond du bac et ne sont pas recyclées.
- Carrosserie en acier inox Aisi 304 finition scotch brite.
- Réserve en ABS alimentaire avec angles arrondis pour un nettoyage facilité.
- Réserve totalement isolée par mousse polyuréthane injectée 0% HCFC.
- Portillon isolé escamotable.
- Interrupteur marche/arrêt avec voyant de fonctionnement en façade.
- Sonde pour arrêt automatique de la production (réglable).
- Condenseur refroidi par air (NB les condenseurs à eau sont préconisés en cas d'encastrement ou pour un usage dans une ambiance particulièrement chaude).
- Filtre à poussière sur condenseur en façade démontable sans outil, pour une maintenance facilitée.
- Pieds inox réglables hauteur 110 - 150 mm.
- Vidange par gravité (Ø 24 mm).
- Fluide frigorifique R-290.
- Livrées avec tuyau d'arrivée d'eau, d'évacuation et pelle à glace.
- Fonctionnent en ambiance de +10° à +43°C.
- Alimentation 230 V (mono) - 50 Hz.

Avantages

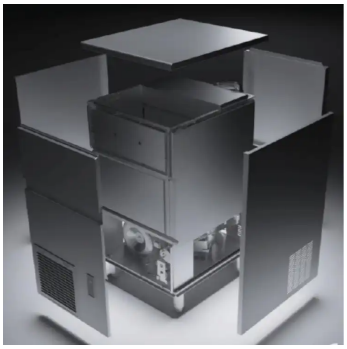

Design écoconcept

Les machines CB...-1 bénéficient : - d'une performance et d'une longévité accrues grâce à l'amélioration de la circulation de l'air (ajout d'une grille d'aération latérale), - de la mise en place d'une électrovanne à double entrée pour les machines à condenseur à eau (à partir du modèle CB 416), - d'une meilleure recyclabilité des matières premières en fin de vie.

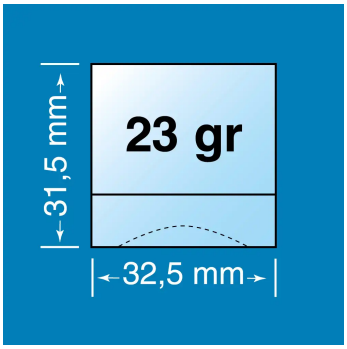

BAP25

Le cube est particulièrement résistant pour le shaker et ne fond pas. C'est donc un glaçon idéal pour les boissons secouées et filtrées, en remuant ou en préparant les cocktails



Carrosserie inox

Carrosserie en acier inox.



Fluide R-290

Fluide propre R-290 à faible GWP, conformité F-GAZ

Données techniques

CARACTÉRISTIQUES TECHNIQUES

Typologie de produit	PAB2 - Prêt à brancher
Production à 10°C air / 7°C eau (kg/24h)	54
Production glaçons/cycle	32
Type de glace	pleins BQUBE
Type de glaçons (g)	23
Refroidissement condenseur	Air (A)
Capacité réserve (kg)	25
Pieds inox	oui
Fluide	R-290
Niveau sonore (dB(A))	54.2
Carrosserie	inox Aisi 304
Modèle	réserve intégrée
Consommation d'eau (L/kg)	3

PERFORMANCES ÉNERGÉTIQUES

Classe climatique	+10°C à +43°C

ALIMENTATION

Puissance électrique raccordée (W)	450
Tension (V)	230 V
Fréquence (Hz)	50
Température d'eau (°C)	+3°C à +32°C
Qualité de l'eau	12 à 20° TH
Pression de l'eau (min./max.)	1 bar / 6 bars

DIMENSIONS ET POIDS

Poids net (kg)	46
Dimensions extérieures (LxPxH) (mm)	497x592x797

LOGISTIQUE

Dimensions emballage (LxPxH) (mm)	550x660x970
Poids brut (kg)	54

Schémas techniques *Téléchargez-les sur le site www.eberhardt-pro.fr*

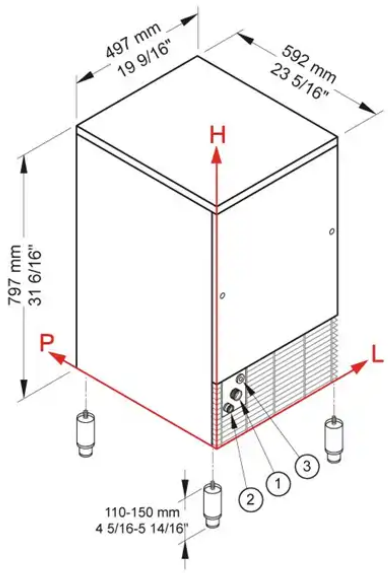

CONNEXIONS	L	H	Ø
①Entrée d'eau	111mm	196mm	3/4''
②Vidange	49mm	151mm	24mm
③Connexion électrique	156mm	232mm	-
④Uniquement pour les systèmes de refroidissement par eau	119mm	181mm	3/4''