Machine à glaçons pleins 21 kg/24h, réserve 4kg , condenseur air



CHR

PLEINS

TROPICALISÉ +43°C

Informations produit

- Système à projection d'eau par circuit recyclé.
- Fonctionnement électro mécanique.
- Godets en cuivre étamé conformes aux règles d'hygiène.
- Rampe et injecteurs en ABS facilement démontable pour nettoyage.
- Pompe à eau largement dimensionnée avec paliers inox et étanchéité céramique.
- Crépine d'aspiration surélevée et facilement démontable pour nettoyage, les impuretés sont retenues au fond du bac et ne sont pas recyclées.
- Carrosserie en ABS.
- Réserve en ABS alimentaire avec angles arrondis pour un nettoyage facilité.
- Réserve totalement isolée par mousse polyuréthane injectée 0% HCFC.
- Portillon isolé escamotable.
- Interrupteur marche/arrêt avec voyant de fonctionnement en façade.
- Sonde pour arrêt automatique de la production (réglable).
- Condenseur refroidi par air (NB les condenseurs à eau sont préconisés en cas d'encastrement ou pour un usage dans une ambiance particulièrement chaude).
- Vidange par gravité (Ø 24 mm).
- Fluide frigorifique R-290.
- Livrées avec tuyau d'arrivée d'eau, d'évacuation et pelle à glace.
- Fonctionnent en ambiance de +10° à +43°C.
- Alimentation 230 V (mono) - 50 Hz.

Avantages



Fluide R-290

Fluide propre R-290 à faible GWP, conformité F-GAZ

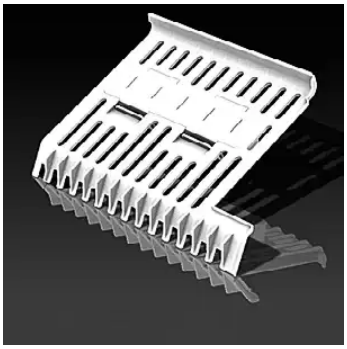

Injecteur ABS

Rampe et injecteurs en ABS alimentaire avec injecteurs démontables en un mouvement pour un entretien facilité



Portillons

Portillon isolé escamotable

Données techniques

CARACTÉRISTIQUES TECHNIQUES

Typologie de produit	PAB2 - Prêt à brancher
Production à 10°C air / 7°C eau (kg/24h)	23
Production à 21°C air / 15°C eau (kg/24h)	21
Production glaçons/cycle	20
Type de glace	pleins
Type de glaçons (g)	13
Refroidissement condenseur	Air (A)
Capacité réserve (kg)	4
Fluide	R-290
Niveau sonore (dB(A))	58.1
Modèle	réserve intégrée
Consommation d'eau (L/kg)	4

PERFORMANCES ÉNERGÉTIQUES

Classe climatique	+10°C à +43°C

ALIMENTATION

Tension (V)	230 V
Fréquence (Hz)	50
Température d'eau (°C)	+3°C à +32°C
Qualité de l'eau	12 à 20° TH
Pression de l'eau (min./max.)	1 bar / 6 bars

DIMENSIONS ET POIDS

Poids net (kg)	28
Dimensions extérieures (LxPxH) (mm)	355x404x590

LOGISTIQUE

Dimensions emballage (LxPxH) (mm)	415x445x780
Poids brut (kg)	32

Schémas techniques *Téléchargez-les sur le site www.eberhardt-pro.fr*

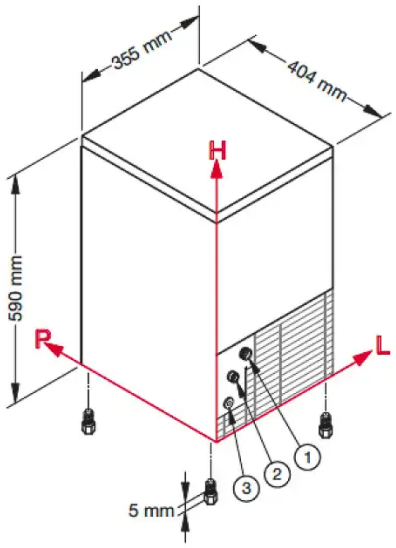

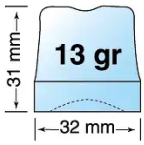

CONNEXIONS	L	H	Ø
① Entrée d'eau	88	184	3/4"
② Vidange	45	138	24 mm
③ Connexion électrique	41	73	-

Accessoires et options

Accessoires

4020	Détartrant alimentaire
CACF1	Floculateur anti-tartre à cartouche magnétique
KIT 2 CART	Kit de 2 cartouches recharge CACF 1
KITSANITY	Kit de nettoyage et désinfection machine

Options

BA0001	Alimentation 230 V (mono) - 60 Hz